VOGELBELEUCHTUNG

PURESUN®

www.arcadiabird.com

KOMPAKTES REFLEKTOR-KIT

UK DE FR IT ES NL

SICHERHEITS-, INSTALLATIONS- UND WARTUNGSANLEITUNGEN



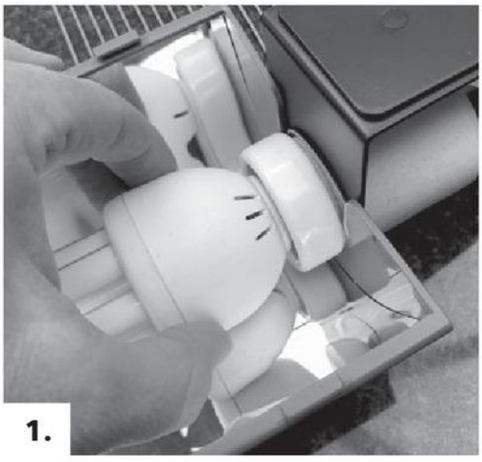

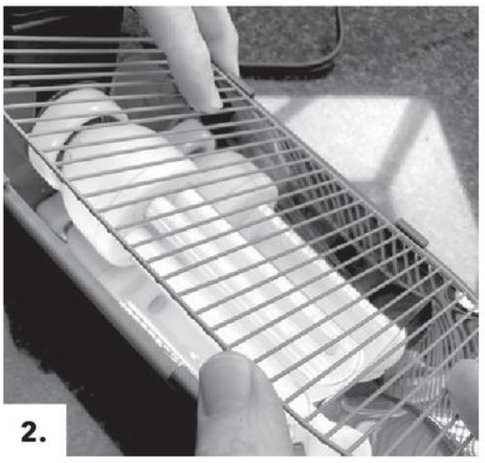



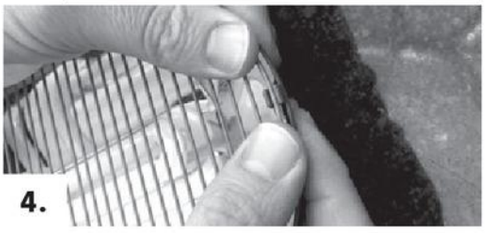

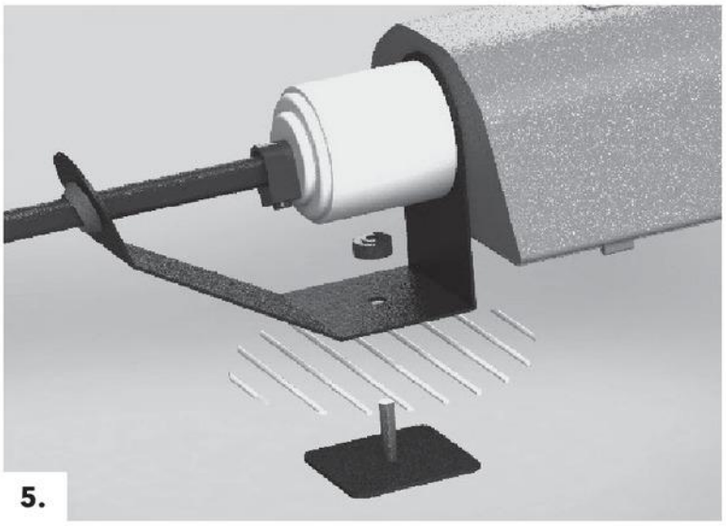

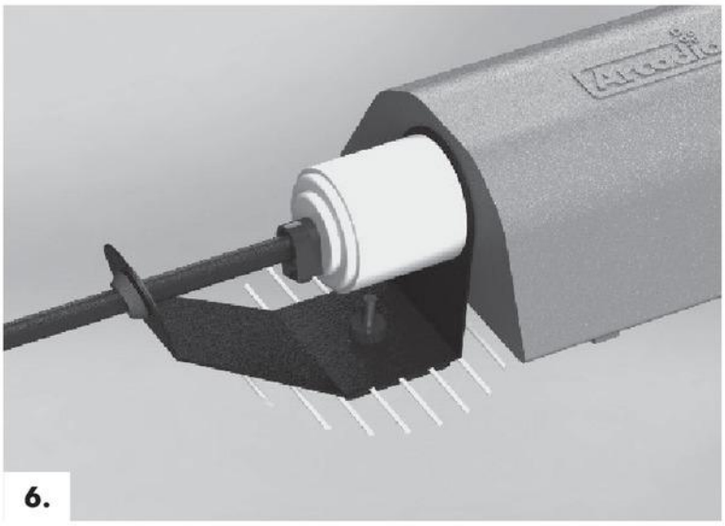

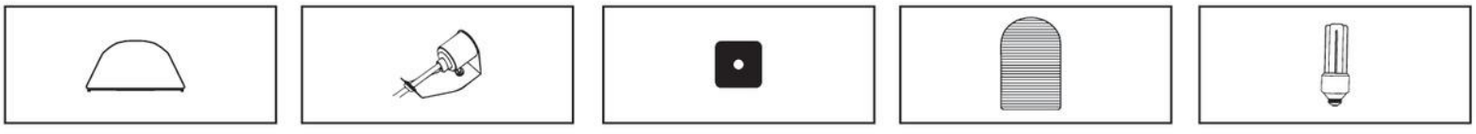

BIRD LIGHTING

PURESUN®

www.arcadiabird.com

COMPACT REFLECTOR KIT

UK DE FR IT ES NL

SAFETY, INSTALLATION AND MAINTENANCE INSTRUCTIONS



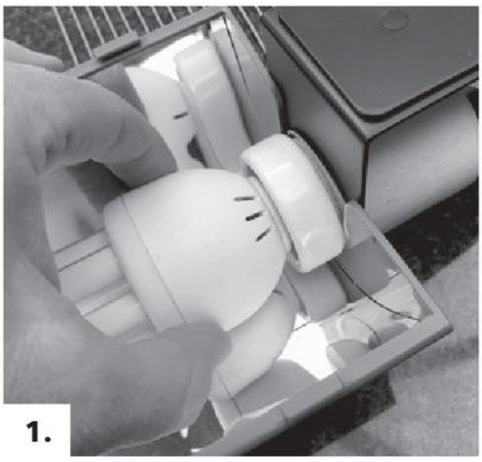

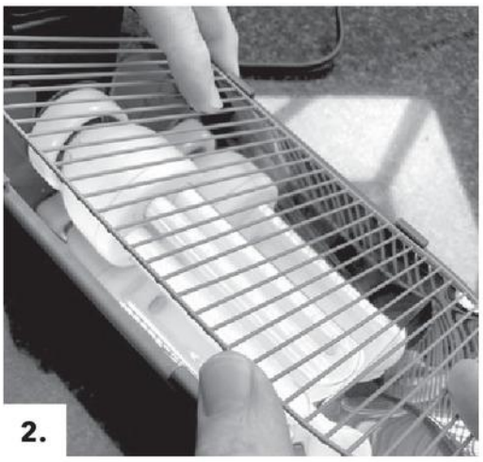



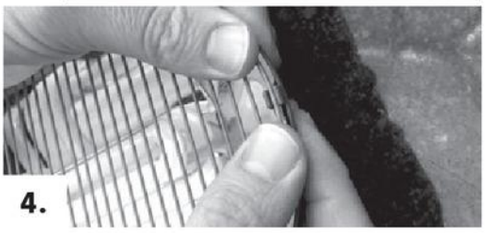

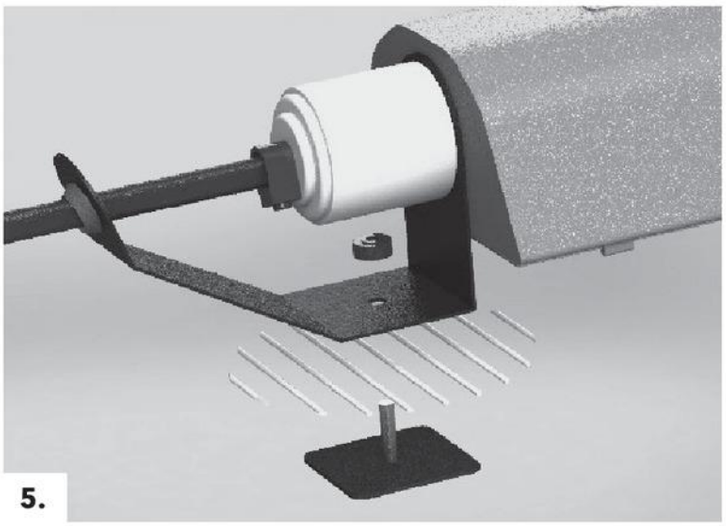

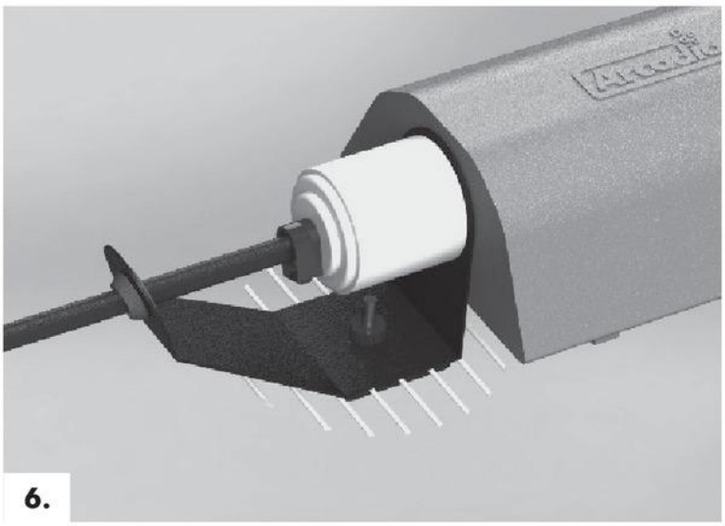

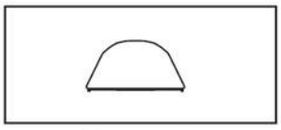

Reflector Housing

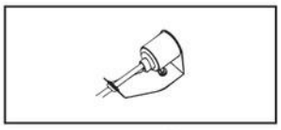

Lamp Holder

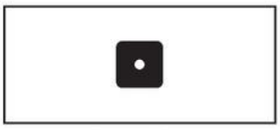

Fixing Plate

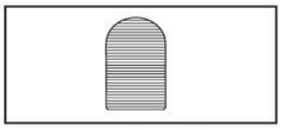

Protective Grill

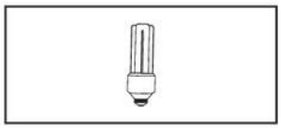

Compact Lamp